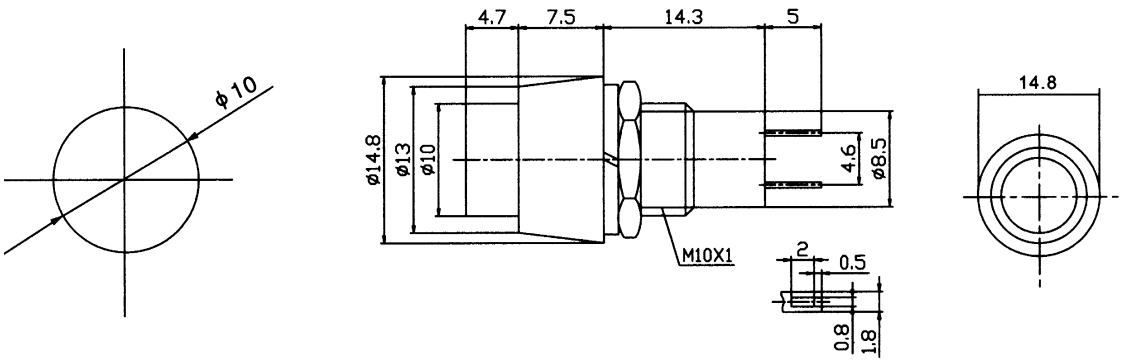
ø10
4.7
7.5
14.3
5
ø14.8
ø13
ø10
4.6
ø8.5
M10X1
2
0.5
0.8
1.8
14.8